Зазор в зацеплении сектор *23* — рейка *32* должен соответствовать зазору 0,1—0,3 мм между привалочной плоскостью фланца упора *30* и корпусом *33*. Зазор устанавливают подбором регулировочных прокладок *31*. Для определения толщины прокладок определите зазор между привалочными поверхностями упора и корпуса при зацеплении рейки с сектором без зазора. Толщина прокладок должна быть на 0,1—0,3 мм больше полученного зазора.

Люфт вала *6* (рис. 131) сошки в осевом направлении регулируйте винтом *2*. Для этого отпустите контргайку *1* и заверните винт *2* до упора, затем отверните его на $^1/_{10}$—$^1/_8$ оборота и застопорите контргайкой.

Регулирование зазора в упорных подшипниках гидроусилителя. Правильная затяжка упорных подшипников сферической гайкой *19* (см. рис. 56) является важнейшим условием нормальной работы гидроусилителя. Чрезмерное поджатие гайки может вызвать перекос золотника и увеличить усилие поворота. Перед затяжкой гайки *19* закрепите распределитель на корпусе гидроусилителя двумя болтами, предварительно подложив под головки болтов шайбы на толщину фланца крышки *21*. Затяните гайку моментом 20 Н·м (2 кгс·м), отверните ее на $^1/_{12}$—$^1/_8$ оборота до совмещения отверстия в червяке с прорезью под шплинт гайки и зашплинтуйте гайку. Выверните два болта крепления распределителя к корпусу, установите крышку *21* и надежно закрепите распределитель на гидроусилителе.

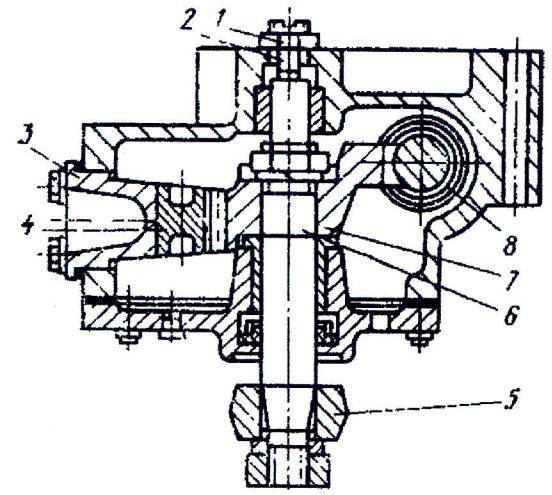

Рис. 131. Рулевой механизм:
1 — контргайка; *2* — регулировочный винт; *3* — упор; *4* — рейка; *5* — сошка; *6* — поворотный вал; *7* — сектор; *8* — черяяк

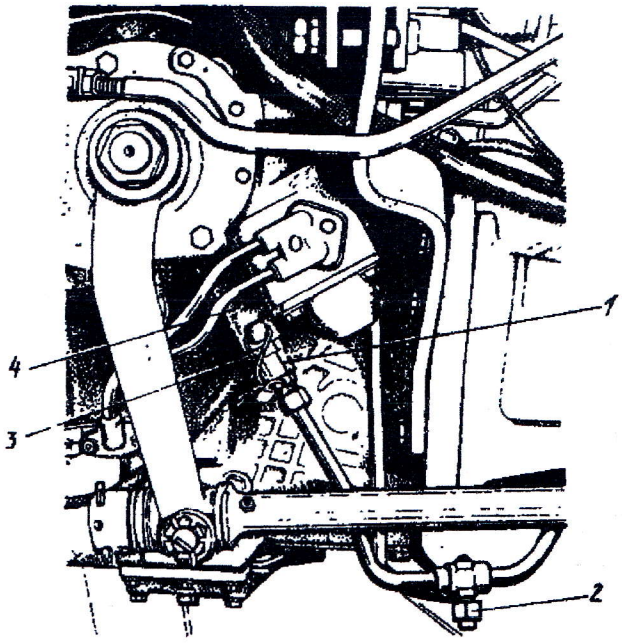

Рис. 132. Рулевое управление с гидроусилителем:
1 — колпачок; *2* — штуцер; *3* — контргайка; *4* — предохранительный клапан

Регулирование предохранительного клапана гидроусилителя. Для регулирования предохранительного клапана подсоедините манометр со шкалой не менее 100 кгс/см² (10 МПа) к штуцеру *2* (рис. 132) нагнетательного маслопровода насоса. Снимите колпа-